LENOIR-MEC MAGNETIC SYSTEMS	Séparateur à Plaques Magnétiques SPM

N° A.R.C.		**Repère**	
N° O.F.		**Désignation**	

DESIGNATIONS	ETAT			COMMENTAIRES
Temps prévisionnel : 20 min	**Bon**	**A remplacer sous :**	**H.S.**	
Plaques Magnétiques type PM/PML/PMN/PMNL				
Satisfaction de fonctionnement				
Aspect général				
Etanchéité des plaques				
Etanchéité des brides				
Etat des charnières et du verrouillage	☐		☐	
Nettoyage manuel ou avec vérin	☐		☐	
Contrôle d'induction :				
➢ P1 = _____ Gauss (centre)	☐		☐	
➢ P2 = _____ Gauss (bord largeur)	☐		☐	
➢ P3 = _____ Gauss (bord longueur)	☐		☐	
Distance d'attraction :				
➢ Ecrou M4 = _____ mm	☐		☐	
➢ Rond Ø6 Lg50 = _____ mm	☐		☐	
➢ Rond Ø6 Lg100 = _____ mm	☐		☐	
➢ Bille Ø20 = _____ mm	☐		☐	
Type d'aimants : Ferrite / Néodyme	☐		☐	
Température d'utilisation : Ambiante / Haute : _____ °C	☐		☐	
Etat du V de séparation	☐		☐	
Etat des ressauts (option)	☐		☐	
APPLICATION CLIENT				
Type de produit : _____	☐		☐	Aciers de _____ à _____ mm
Granulométrie : _____ mm	☐		☐	
Débit : _____ t/h	☐		☐	Avec densité de _____
Environnement Atex ? Non – Oui (Préciser)	☐		☐	

Séparateur à Plaques Magnétiques

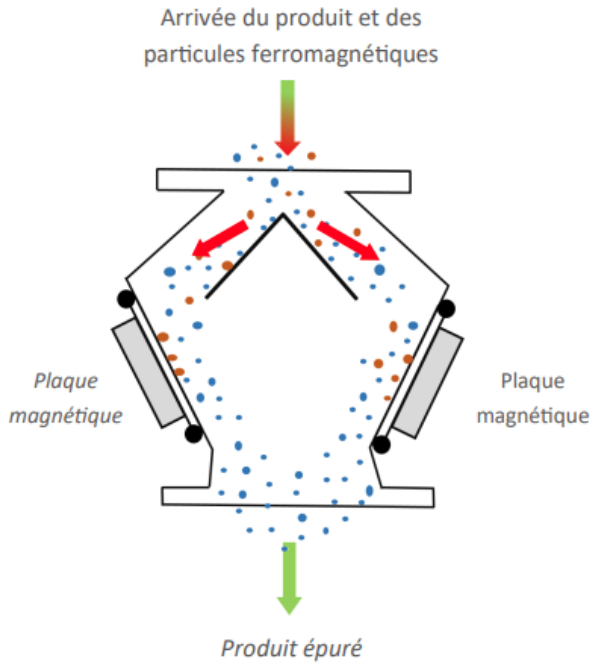

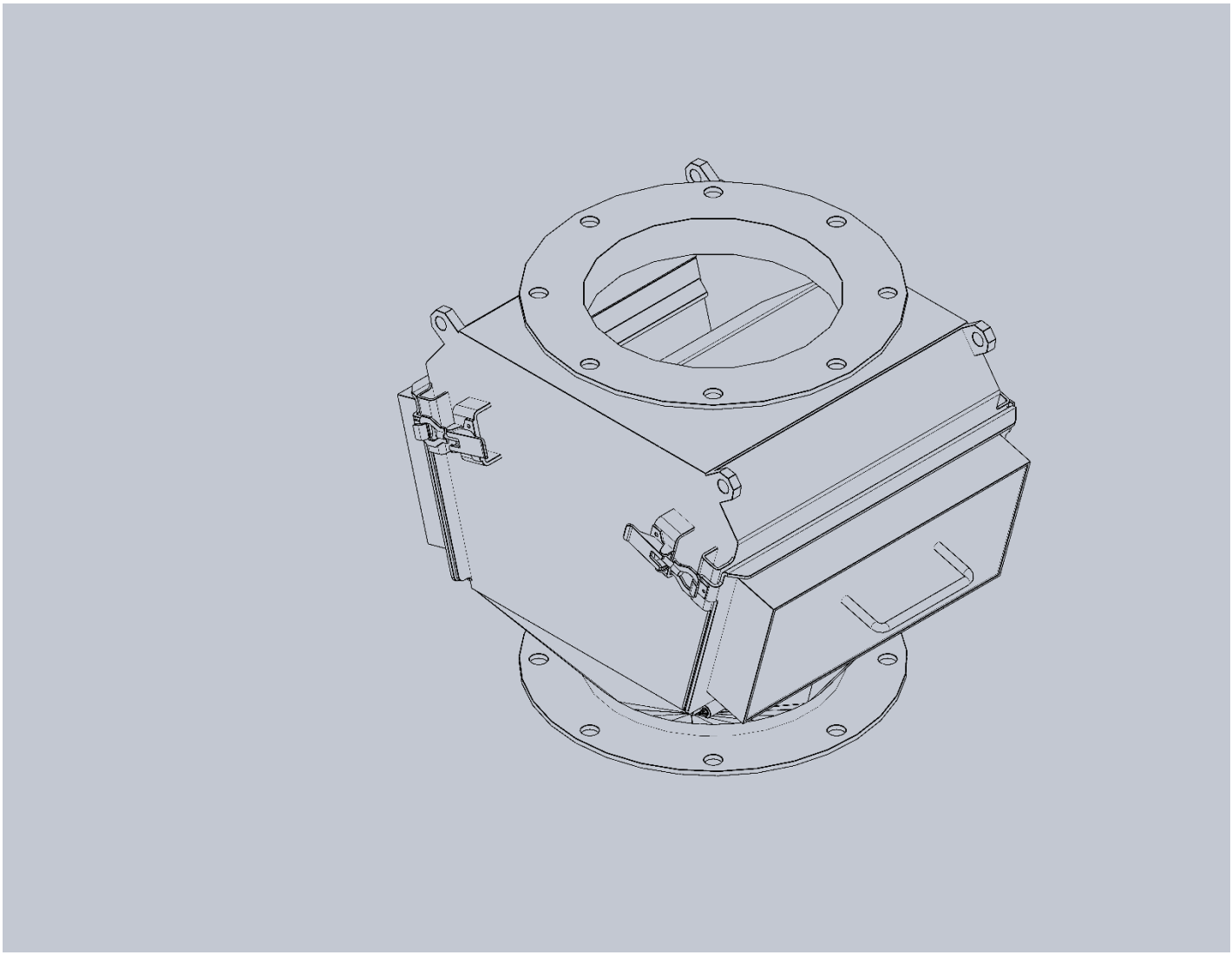

LE CLIENT SOUHAITE :